Ravaglioli

SX
SB
SF
SD

COMPANY
WITH QUALITY SYSTEM
CERTIFIED BY DNV
=ISO 9001/2000=

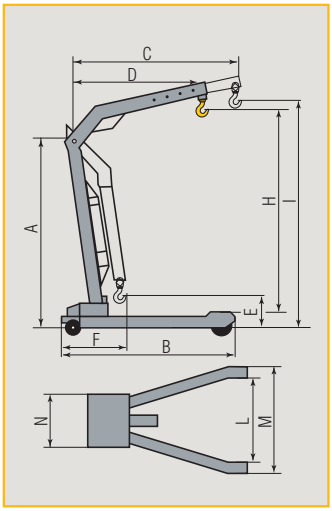

Gru idrauliche pieghevoli.
Hydraulic folding cranes.
Hydraulische zusammenklappbare Werkstattkräne.
Grues hydrauliques pliantes.
Grúas hidráulicas plegables.

	DIMENSIONI - *DIMENSIONS* - DIMENSIONES - *ABMESSUNGEN* - DIMENSIONES										
	A	B	C	D	E	F	H	I	L	M	N
SX5SE - SX5DE	1600	1540	1200	900	140	330	1940	2070	720	885	440
SX10SE - SX10DE	1650	1560	1380	1080	165	470	2220	2400	835	1000	550

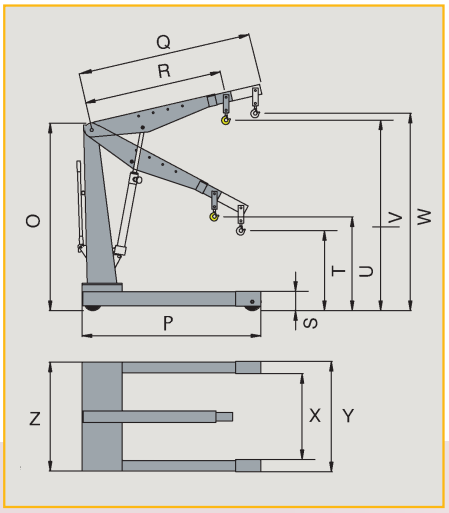

Gru idrauliche.
Hydraulic cranes.
Hydraulische Werkstattkräne.
Grues hydrauliques.
Grúas hidráulicas.

DE: doppio effetto
double action
doppeltwirkende
double effet
doble efecto

SE: semplice effetto
single action
einfachwirkende
simple effet
simple efecto

1958 | 2008

	DIMENSIONI - *DIMENSIONS* - DIMENSIONES - *ABMESSUNGEN* - DIMENSIONES											
	O	P	Q	R	S	T	U	V	W	X	Y	Z
SB5DE - SF5SE	1620	1280	1300	1000	160	520	730	2200	2400	780	900	640
SB10DE	1750	1500	1550	1250	165	620	800	2520	2750	920	1020	750

DATI TECNICI	*TECHNICAL DATA*	TECHNISCHE DATEN	*DONNEES TECHNIQUES*	DATOS TÉCNICOS		SX5SE-SX5DE	SX10SE-SX10DE	SB5DE - SF5SE	SB10DE
Portata 1° foro	*Capacity 1st hole*	Tragkraft 1. Lochstellung	*Capacité 1er trou*	Capacidad 1° agujero	kg	500	1000	500	1000
Portata 2° foro	*Capacity 2nd hole*	Tragkraft 2. Lochstellung	*Capacité 2ème trou*	Capacidad 2° agujero	kg	400	800	400	800
Portata 3° foro	*Capacity 3rd hole*	Tragkraft 3. Lochstellung	*Capacité 3ème trou*	Capacidad 3° agujero	kg	350	650	250	500
Portata 4° foro	*Capacity 4th hole*	Tragkraft 4. Lochstellung	*Capacité 4ème trou*	Capacidad 4° agujero	kg	250	450	150	300
Peso	*Weight*	Gewicht	*Poids*	Peso	kg	80	110	65	100

SB 20

Gru con pompa idraulica a doppio effetto e con valvola limitatrice per evitare danni in caso di sovraccarico.
Le gru sono dotate di valvola per controllo della velocità di discesa ad intervento automatico.

Equipped with double acting pump and safety valve to prevent overload. Equipped with automatic safety valve to control the lowering speed.

Kräne mit doppelwirkender Hydraulikpumpe, die mit Überlastventil ausgerüstet ist, um Beschädigungen bei Überlastung zu vermeiden. Diese Kräne sind mit automatischem Kontrollventil für die Senkgeschwindigkeit versehen.

Grues equipées d'une pompe hydraulique à double effet avec soupape de sécurité pour empêcher la surchage. Elles sont pourvues d'une soupape pour le contrôle de la vitesse de descente qui fonctionne automatiquement.

Grúas con bomba hidráulica a doble efecto.Válvula limitadora que impide la sobrecarga. Las gruas están equipadas con válvulas para el control de la velocidad de bajada que funciona automaticamente.

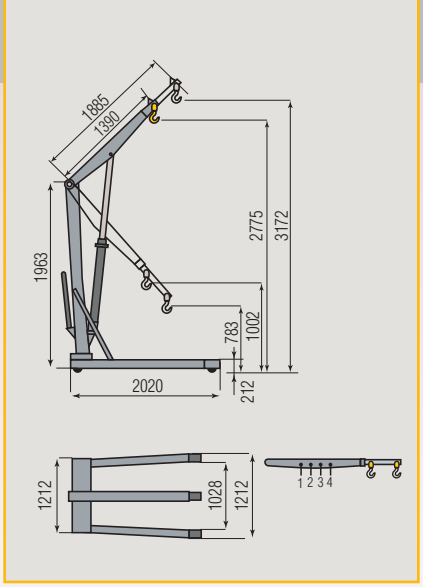

DATI TECNICI	*TECHNICAL DATA*	TECHNISCHE DATEN	*DONNEES TECHNIQUES*	DATOS TÉCNICOS		SB20	SD30
Portata 1° foro	*Capacity 1st hole*	Tragkraft 1. Lochstellung	*Capacité 1er trou*	Capacidad 1° agujero	kg	2000	3000
Portata 2° foro	*Capacity 2nd hole*	Tragkraft 2. Lochstellung	*Capacité 2ème trou*	Capacidad 2° agujero	kg	1800	2600
Portata 3° foro	*Capacity 3rd hole*	Tragkraft 3. Lochstellung	*Capacité 3ème trou*	Capacidad 3° agujero	kg	1650	2300
Portata 4° foro	*Capacity 4th hole*	Tragkraft 4. Lochstellung	*Capacité 4ème trou*	Capacidad 4° agujero	kg	1500	2100
Peso	*Weight*	Gewicht	*Poids*	Peso	kg	198	430

SD 30

Gru particolarmente indicata per l'estrazione del gruppo motore da autocarri con cabina ribaltabile. Impianto idraulico comprendente: pompa a doppio effetto; valvola di controllo della velocità di discesa ad intervento automatico; valvola di taratura, per evitare il sollevamento di carichi superiori alle portate nominali.

This crane is especially necessary when removing engines from trucks with tilt cabs. The hydraulic unit includes: double acting pump, automatic safety valve to control the lowering speed, limit valve to prevent overload.

Werkstattkran zum Anziehen des Motors von LKWs mit Kippführerkabine geeignet. Die hydraulische Einheit enthält: doppelwirkende Pumpe, automatisches Kontrollventil für die Senkgeschwindigkeit, Sicherheitsventil, um die Überlastung des Kranarms in verschiedenen Positionen zu vermeiden.

Grue avec structure particulière permettant de sortir les moteurs des poids lourds avec cabine escamotable.
Le groupe hydraulique est équipé: d'une pompe à double effet, d'une soupape automatique pour le contrôle de la vitesse de descente, d'une soupape de sécurité afin d'éviter la surcharge dans toutes les positions de la flèche.

Grúa especialmente indicada para la extracción del grupo motor en camiones con cabina reclinable.
La unidad hidráulica comprende: bomba a doble efecto, válvula de control de la velocidad de descenso, válvula de seguridad a la sobrecarga en las distintas posiciones del brazo.

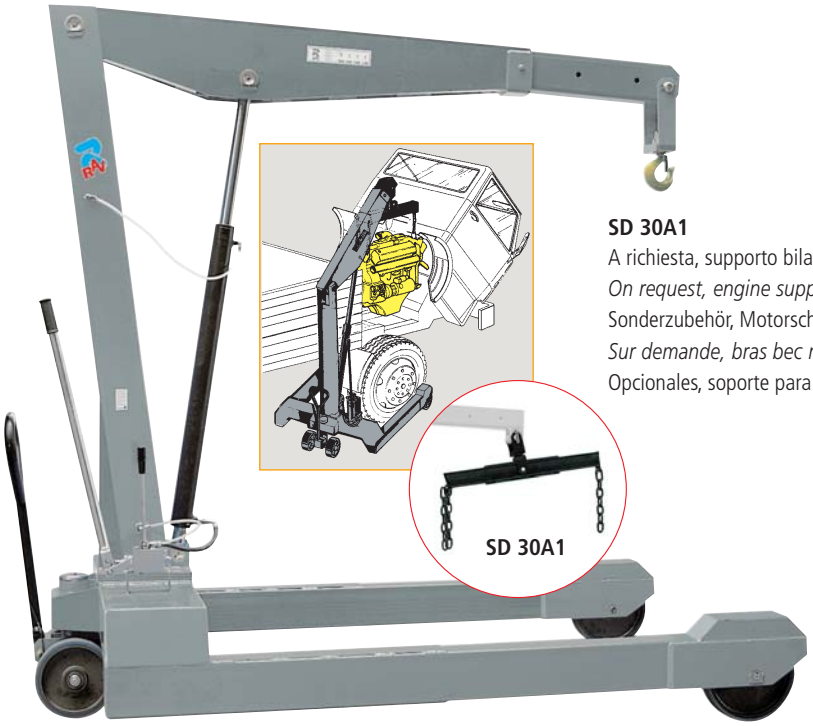

SD 30A1
A richiesta, supporto bilanciere.
On request, engine support.
Sonderzubehör, Motorschwinghebel.
Sur demande, bras bec moteurs.
Opcionales, soporte para motores.

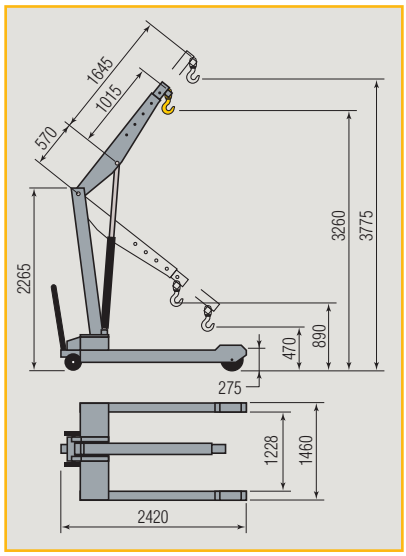

Ravaglioli S.p.A.
40037 Sasso Marconi
Fraz. Pontecchio M.
P.O.B. 1690 - Bologna - Italia
Tel. +39 - 051 - 6781511
Fax +39 - 051 - 846349
rav@ravaglioli.com
www.ravaglioli.com

RAV France
6, Rue Longue Raie
ZAC de la Tremblaie
91220 Le Plessis Pâté
Tel. 01.60.86.88.16
Fax 01.60.86.82.04
rav@ravfrance.fr

Ravaglioli Deutschland
Kirchenpoint 22
85354 Freising
Tel. 08165-646956
Fax 08165-646958
info@ravaglioli.de

RAV Equipment UK LTD
Prince Albert House
20 King Street
Maidenhead, SL6 1DT
Tel. 020-76286832
Fax 020-76286833
ravuk@ravaglioli.com

RAV en Belgique
Nederlandstalig
Tel. 0498-162016
Fax 016-781025
Zone Francophone
Tel. 0498-163016
Fax +32 78 055 030

RAV Equipos España
Avenida Europa 17
Pol. Ind. de Constantì
Tarragona 43120
Tel. 977 524525
Fax 977 524532
ravequipos@ravaglioli.e.telefonica.net

Le caratteristiche tecniche e gli allestimenti presentati in questo prospetto possono subire variazioni. Le immagini riprodotte non sono vincolanti.
Technical data and composition presented in this catalogue may vary. Pictures reproduced are only indicative.
Les caractéristiques techniques et les compositions présentées dans ce prospectus peuvent subir des variations. Les images reproduites n'ont qu'une valeur indicative.
Die techn. Daten und die Ausrüstungen, die in diesem Prospekt enthalten sind, können Änderungen erfahren. Deshalb sind die Abbildungen unverbindlich.
Las características técnicas y las composiciones ilustradas en este folleto pueden sufrir variaciones. Las imágenes propuestas son solamente indicativas.